2022 年 3 月 25 日

各位

CKTS 株式会社
カーゴオペレーション部

新設上屋と一部輸出貨物の受託上屋変更のご案内

平素より弊社貨物業務に格別のご高配を賜り厚く御礼申し上げます。
さて、昨今の航空貨物需要にともない弊社輸出上屋の運用において狭隘化が顕著となり、適切なサービス提供が困難な環境となりつつあります。
そこで、弊社では、引き続き適切なサービスをご提供すべく、関西空港国際貨物地区内 ANA 国際貨物ビル（旧 ANA 輸入上屋）の一画に輸出上屋を新設致します。
これにともない、一部輸出貨物の受託を新設上屋へ変更させていただくこととなりましたので何卒ご理解・ご協力のほど、宜しくお願い申し上げます。

記

１．運用開始日：2022 年 4 月 1 日（金）AM 07:00 より
※営業時間は現在と変更ございませんが、11:00-15:00 の間、新設上屋は無人となります。
その間は、上屋前掲示の案内にそって作業員の呼び出しをお願い致します。

２．貨物受託対象航空会社：タイ国際航空（TG）

３．NACCS コード：4MWU8（現在と変更ございません）

４．所在地：別添図をご参照ください。

５．その他：AWB は現行上屋・新設上屋、いずれでも受付致します。

６．お問い合わせ窓口：CKTS カーゴオペレーショングループ TEL:072-456-5051

（別添）

<関西国際空港国際貨物地区>

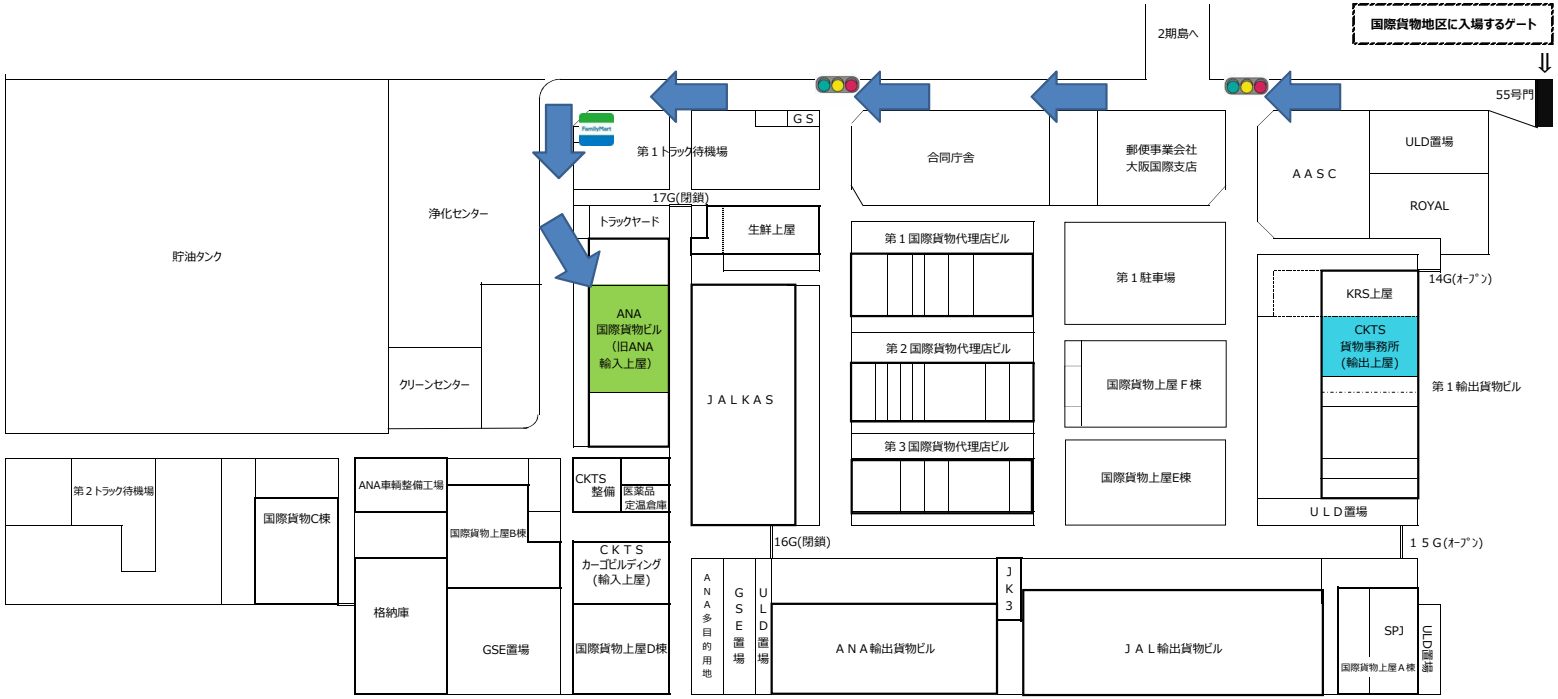
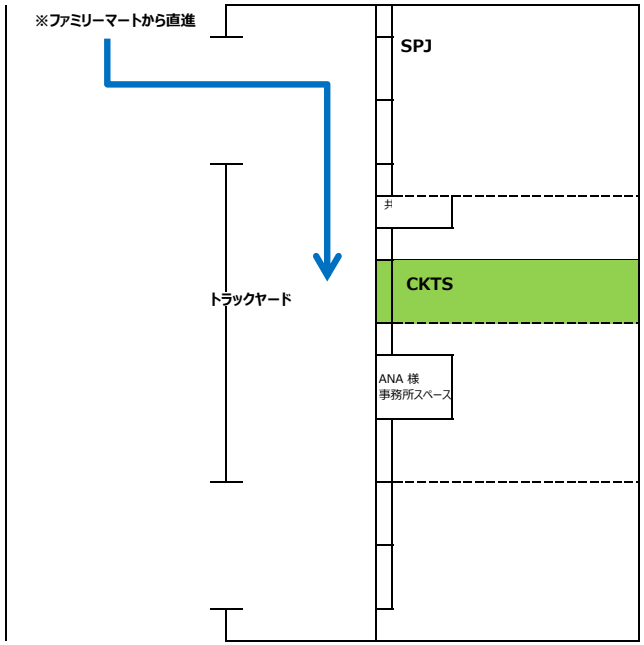
<上屋付近拡大図>